NOA

170x70x90xH42/62 cm
volum apa 260 (max. 280) Ltr.

Fişa tehnică

Cada trebuie instalată de personal autorizat în domeniul electric şi sanitar. Înainte de montarea căzii, instalatorul trebuie să constate dacă circuitul electric are protectie diferentială (0,03A) iar împământarea corespunde legilor nationale în vigoare, referitor la instalatii electrice în băi. Cada cu hidromasaj trebuie conectată permanent la sistemul electric (cu cablu H05-3x2,5mmp, cu 3 fire cu sectiune de 2,5mmp), prin intermediul unui întrerupător bipolar cu deschidere de minim 3mm între contacte şi puterea nominală (KW) corespunzatoare aplicatiei deservite, localizat departe de zonele 0,1,2,3 şi cele unde pot ajunge jeturile de apă.

belform
în apele tale

INSTRUCTIUNI DE TRANSPORT, MONTAJ SI INTRETINERE PENTRU CAZI ACRILICE

Căzile acrilice se vor transporta în poziția indicată ("↥" verticală), în cutii colective specifice, pe paleți corespunzători, în mijloace de transport adecvate, pentru evitarea loviturilor, şocurilor şi a vibrațiilor.

ECHIPARE, SISTEM	Specificatii electrice					Jeturi			Dimens. colet			Greutate	
	V	A	KW	Hz	.grd.prot.	Hidro	Aer	Dorsale	Lung.	Lat.	Inalt.	Net	Brut
Fara hidromasaj	-	-	-	-	-	-	-	-	170	90	440	22	25
HIDRO	220	2,8/4**	0,5...1**	50	Ipx5	6	-	(6)*	174	97	835	51	63
HIDRO-AIR	220	6,8	1,2/1,6**	50	Ipx5	6	12	(6)*	174	97	835	58.6	70.6
DUO-LIGHT	220	6,8	1,2/1,6**	50	Ipx5	6	12	(6)*	174	97	835	59.6	71.6
DUO-TRONIC	220	13.6	2,5/2,9**	50	Ipx5	6	12	(6)*	174	97	835	71.7	83.7
Baterie pe cada ***	-	-	-	-	-	-	-	-	-	-	-	4	4

* kit optional cu 6 jeturi dorsale ** up-grade pompa de la 0,5..0,7 la 1kW *** optional baterie cu umplere prin sistem

Noa

Noa HIDRO AIR

Noa DUO TRONIC

Noa HIDRO

Noa DUO LIGHT

Noa full option

Pentru transportul individual se va evita asezarea în vecinătatea corpurilor cu muchii ascuțite, capabile să zgărie sau să spargă cada. Pentru a preveni deteriorarea produsului, foliile de protecție se vor înlătura numai înaintea montajului final al produsului.

În funcție de tipul şi zona de amplasare, diferă modul de montaj al căzii, respectiv al panourilor, după cum urmează:

Cazul I - *Montarea căzii fără sisteme speciale de prindere (pe pat zidit ce copiază fundul căzii) cu perete zidit si usă de vizitare la sifon si ventilare:*

- se pozitionează cada să rămână loc pentru demontarea sifonului si a preaplinului;

- se verifică orizontalitatea căzii fată de linia inferioara a rebordului căzii.

Pentru cada incastrată zidaria nu poate fi retrasă mai mult de 1 cm fată de marginea exterioară a căzii. Este necesar un panou de ventilatie si inspectie de dimensiuni potrivite.

Cazul II - *Montarea căzii cu sisteme speciale de prindere de zid si suport,(montat sub fundul căzii) cu panou:*

- se asambleaza suportul căzii prin montarea tijelor filetate (3) pe profilul de sustinere (2), cu ajutorul piulitelor;

- se prind ansamblele realizate de partea rigidizată a bazei căzii, dupa o trasare prealabilă, la maxim 65cm., cu ajutorul holzsuruburilor de 3,5x16mm;

- se montează cada pe pozitie atfel incat să ramină loc sub marginea inferioară a căzii pentru panou (cca. 57-58 cm.), reglajul, orizontalitătii căzii, se realizează cu ajutorul piulitelor (5);

- se montează pe perete profilul de sustinere lateral (1), după linia de montaj, la marginea căzii cu ajutorul diblurilor si a holzsuruburilor de 6x60mm;

- se asează cada astfel incat marginea ei să se sprijine pe profilul de sustinere lateral (1);

-se reglează picioarele căzii pe inăltime astfel incat să se obtină stabilitatea căzii – optional se pot prinde tălpile suportului de pardoseală cu dibluri si holzsuruburi sau adeziv siliconic;

Nota:
Dimensiunile de gabarit sunt date in milimetri. Dimensiunile reale pot diferi cu ± 10 mm.

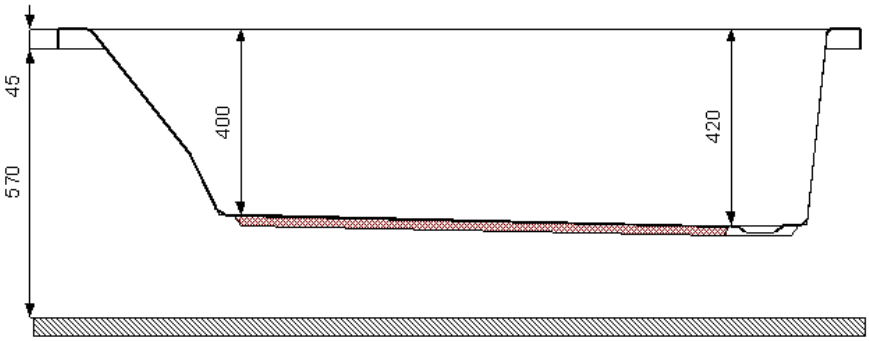

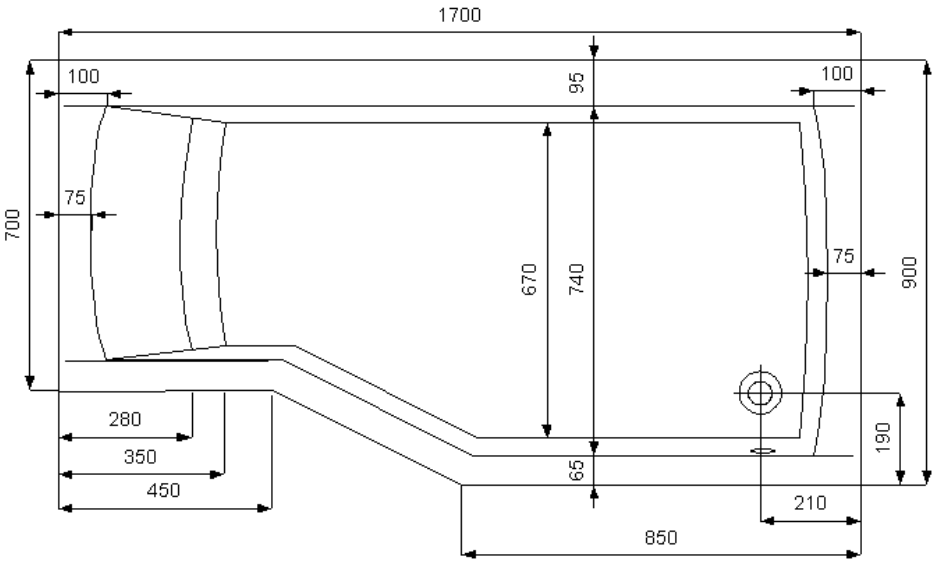

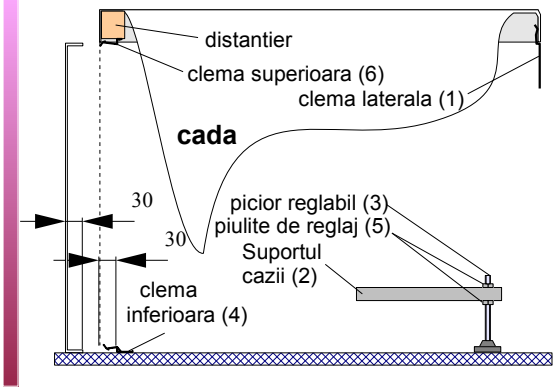

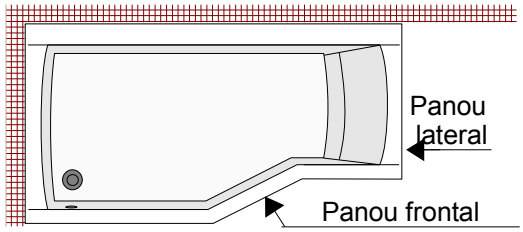

Pentru adezivarea elementelor de montaj, trebuie degresata suprafata

- se ia un reper pe pardoseala cu ajutorul nivelei (bolobocului), pentru montarea clemelor de prindere a panoului de pardoseala (4);

- clemele sunt autoadezive. Pentru suprafete ce nu permit lipirea clemelor, montarea se va face cu ajutorul suruburilor autofiletante si a diblurilor;

- pentru asezarea cazii intre 3 pereti (in nisa) este necesara montarea doar a panoului frontal;

- in cazul montajului de colt, langa un perete sau central, se vor pune intai panourile laterale (cele mici) si in final cele frontale;

- la partea superioara a cazii, panourile se vor monta intre marginea cazii si distantierul aflat dupa aceasta, sau dupa caz, la cazile de colt semirotunde cu un singur panou, in clemele superioare (6).

INSTRUCTIUNI DE INTRETINERE

Intretinerea suprafetelor se face cu detergenti obisnuiti estinati curatirii obiectelor sanitare si mobilierului de baie. Este interzisa folosirea detergentilor corozivi si a celor care contin granule abrazive. De asemenea este interzisa folosirea buretilor sau a altor obiecte de curatat abrazive si a subtantelor ce au in componenta: amoniac, alcooli, diluanti de orice natura organica, acetona si produsi ce contin aceste substante.

PENTRU ECHIPARI ELECTRICE

Cada trebuie conectata la sistemul de impamantare al cladirii prin intermediul unei conecxiuni pe suport. Cand cada este incastrata, garantia va fi valida doar daca zidaria este prevazuta cu grile de aerisire si usi de inspectie de dimensiuni potrivite. Important este si ca demontarea cazii sa se faca in orice moment fara afectarea cu nimic a peretilor.

ATENTIE: daca toate sau una din conditiile anterior descrise nu satissatisfac securitatea cazii cu hidromasaj nu poate fi acordata garantie si de asemeni, fabricantul va fi exonerat de orice raspundere pentru daune cauzate de produs.

In situatiile in care conditiile de instalare nu sunt satisfacute, garantia va acoperi doar componentele defecte nu si manopera necesara pentru demontarea cazii.

NOTA:
Pentru cazi fara sistem pregatiti cablul de forta doar daca sunt instalate optionalele cromoterapie si/sau radio. Pregatiti cablul de impamantare in toate cazurile. Pentru baterii ca in catalog, utilizati racordurile (**1**) si (**2**).

Pentru baterii montate pe perete, in pozitia (**3**), cotele din desen reprezinta centrul bateriei. Bateria pentru umplerea cu apa a cazii trebuie sa depaseasca cu cel putin 5 cm marginea cazii (pe verticala).
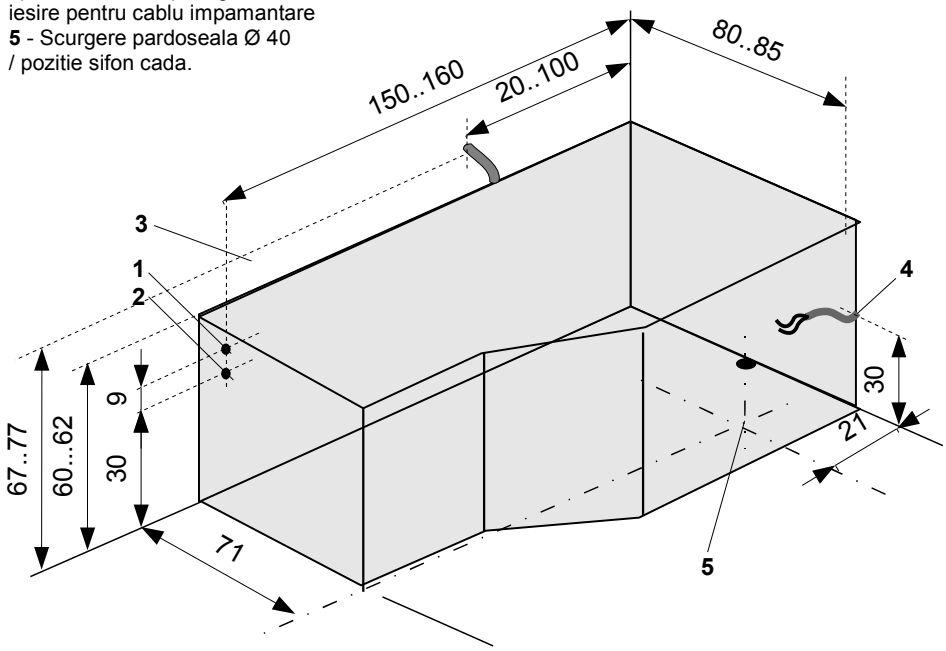
LEGENDA
1 - 1/2" racord apa rece. Baterie pe cada
2 - 1/2" racord apa calda. Baterie pe cada
3- Montaj baterie pe perete.
4 - Iesire cablu alimentare de forta tip H05 3x2.5mmp lung.3m. si iesire pentru cablu impamantare
5 - Scurgere pardoseala Ø 40 / pozitie sifon cada.